女子個人の部

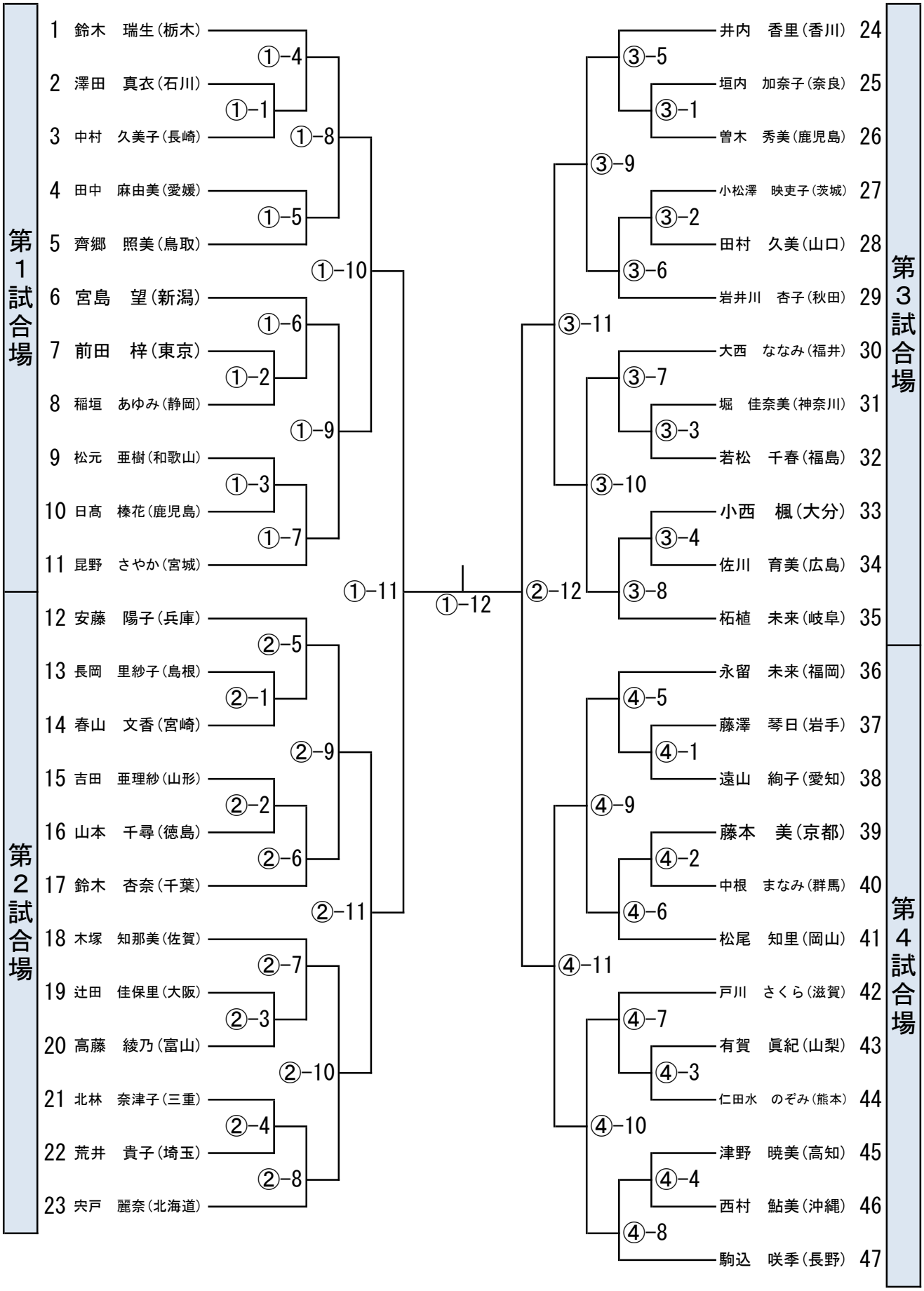
第1試合場
第2試合場
第3試合場
第4試合場
1 鈴木 瑞生(栃木)
2 澤田 真衣(石川)
3 中村 久美子(長崎)
4 田中 麻由美(愛媛)
5 齊郷 照美(鳥取)
6 宮島 望(新潟)
7 前田 梓(東京)
8 稲垣 あゆみ(静岡)
9 松元 亜樹(和歌山)
10 日髙 榛花(鹿児島)
11 昆野 さやか(宮城)
12 安藤 陽子(兵庫)
13 長岡 里紗子(島根)
14 春山 文香(宮崎)
15 吉田 亜理紗(山形)
16 山本 千尋(徳島)
17 鈴木 杏奈(千葉)
18 木塚 知那美(佐賀)
19 辻田 佳保里(大阪)
20 高藤 綾乃(富山)
21 北林 奈津子(三重)
22 荒井 貴子(埼玉)
23 宍戸 麗奈(北海道)
24 井内 香里(香川)
25 垣内 加奈子(奈良)
26 曽木 秀美(鹿児島)
27 小松澤 映吏子(茨城)
28 田村 久美(山口)
29 岩井川 杏子(秋田)
30 大西 ななみ(福井)
31 堀 佳奈美(神奈川)
32 若松 千春(福島)
33 小西 楓(大分)
34 佐川 育美(広島)
35 柘植 未来(岐阜)
36 永留 未来(福岡)
37 藤澤 琴日(岩手)
38 遠山 絢子(愛知)
39 藤本 美(京都)
40 中根 まなみ(群馬)
41 松尾 知里(岡山)
42 戸川 さくら(滋賀)
43 有賀 眞紀(山梨)
44 仁田水 のぞみ(熊本)
45 津野 暁美(高知)
46 西村 鮎美(沖縄)
47 駒込 咲季(長野)
①-1
①-4
①-5
①-6
①-7
①-2
①-3
①-8
①-9
①-10
①-11
①-12
②-1
②-5
②-2
②-6
②-3
②-7
②-4
②-8
②-9
②-10
②-11
②-12
③-1
③-5
③-2
③-6
③-3
③-7
③-4
③-8
③-9
③-10
③-11
④-1
④-5
④-2
④-6
④-3
④-7
④-4
④-8
④-9
④-10
④-11