男子個人の部

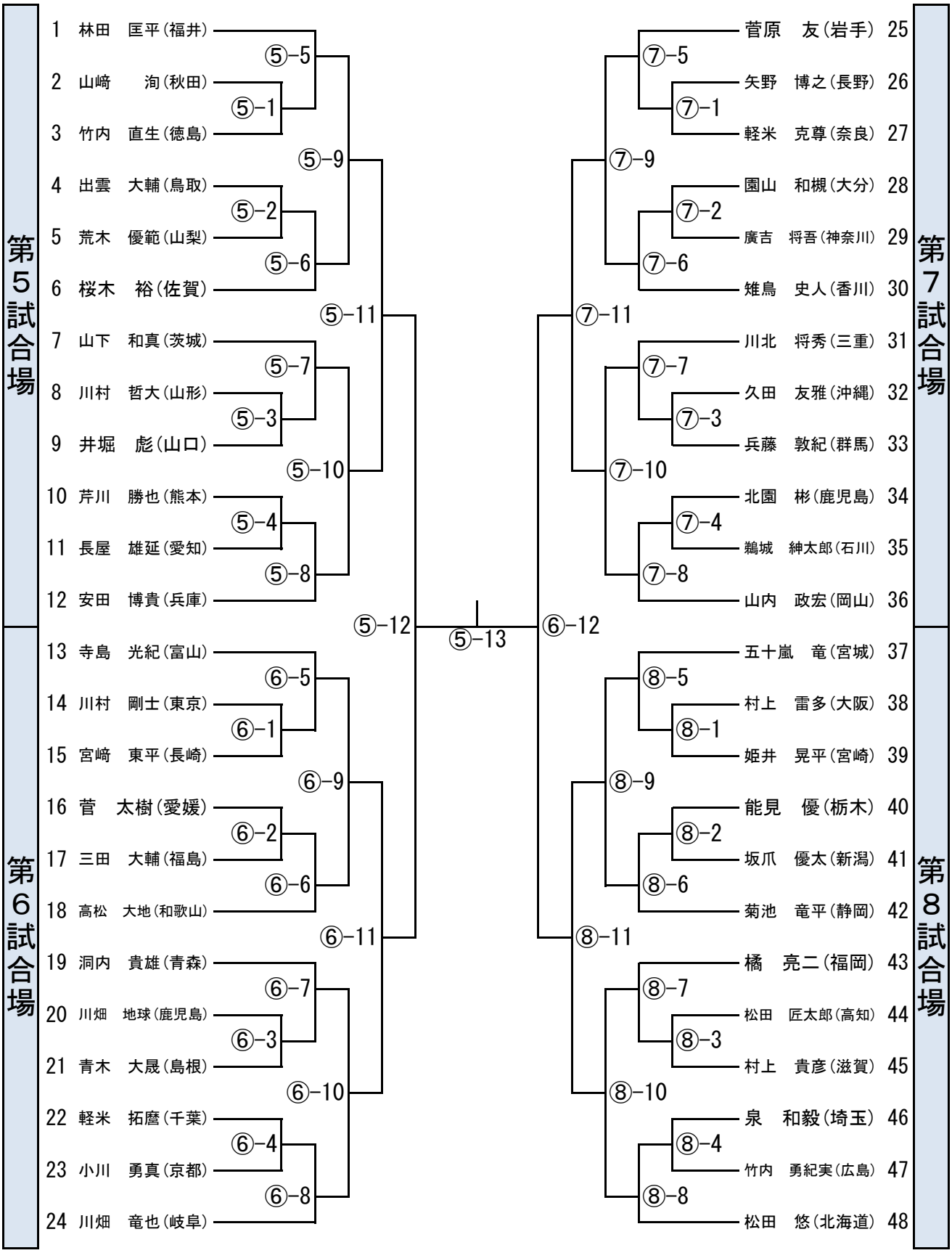
第5試合場
1 林田 匡平(福井)
2 山﨑 洵(秋田)
3 竹内 直生(徳島)
4 出雲 大輔(鳥取)
5 荒木 優範(山梨)
6 桜木 裕(佐賀)
7 山下 和真(茨城)
8 川村 哲大(山形)
9 井堀 彪(山口)
10 芹川 勝也(熊本)
11 長屋 雄延(愛知)
12 安田 博貴(兵庫)
第6試合場
13 寺島 光紀(富山)
14 川村 剛士(東京)
15 宮﨑 東平(長崎)
16 菅 太樹(愛媛)
17 三田 大輔(福島)
18 高松 大地(和歌山)
19 洞内 貴雄(青森)
20 川畑 地球(鹿児島)
21 青木 大晟(島根)
22 軽米 拓麿(千葉)
23 小川 勇真(京都)
24 川畑 竜也(岐阜)
⑤-5
⑤-1
⑤-9
⑤-2
⑤-6
⑤-11
⑤-7
⑤-3
⑤-10
⑤-4
⑤-8
⑤-12
⑤-13
⑥-5
⑥-1
⑥-9
⑥-2
⑥-6
⑥-11
⑥-7
⑥-3
⑥-10
⑥-4
⑥-8
⑥-12
第7試合場
菅原 友(岩手) 25
矢野 博之(長野) 26
軽米 克尊(奈良) 27
園山 和槻(大分) 28
廣吉 将吾(神奈川) 29
雉鳥 史人(香川) 30
川北 将秀(三重) 31
久田 友雅(沖縄) 32
兵藤 敦紀(群馬) 33
北園 彬(鹿児島) 34
鵜城 紳太郎(石川) 35
山内 政宏(岡山) 36
第8試合場
五十嵐 竜(宮城) 37
村上 雷多(大阪) 38
姫井 晃平(宮崎) 39
能見 優(栃木) 40
坂爪 優太(新潟) 41
菊池 竜平(静岡) 42
橘 亮二(福岡) 43
松田 匠太郎(高知) 44
村上 貴彦(滋賀) 45
泉 和毅(埼玉) 46
竹内 勇紀実(広島) 47
松田 悠(北海道) 48
⑦-5
⑦-1
⑦-9
⑦-2
⑦-6
⑦-11
⑦-7
⑦-3
⑦-10
⑦-4
⑦-8
⑧-5
⑧-1
⑧-9
⑧-2
⑧-6
⑧-11
⑧-7
⑧-3
⑧-10
⑧-4
⑧-8