# 団 体 戦

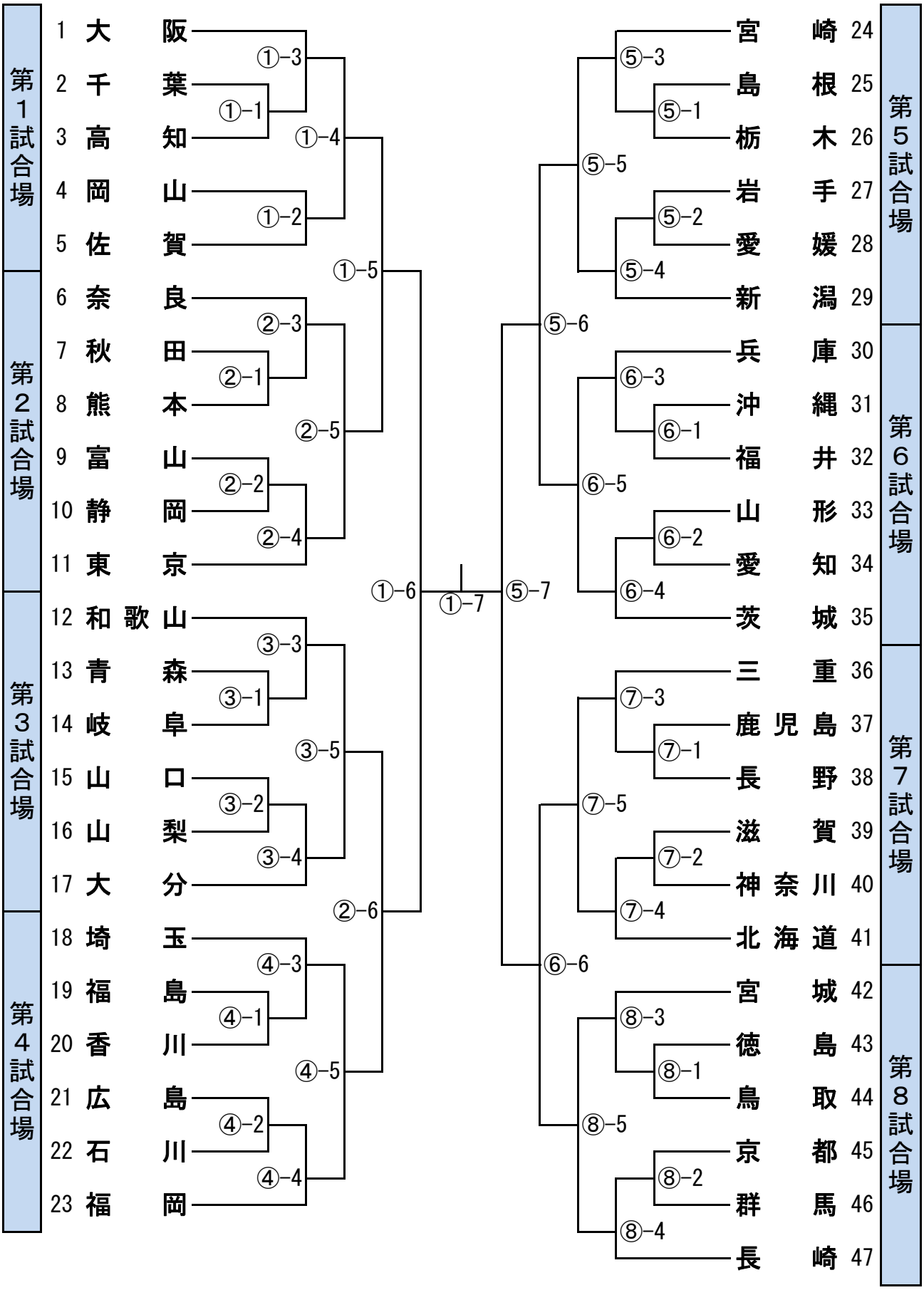
第1試合場
1 大阪
2 千葉
3 高知
4 岡山
5 佐賀
第2試合場
6 奈良
7 秋田
8 熊本
9 富山
10 静岡
11 東京
第3試合場
12 和歌山
13 青森
14 岐阜
15 山口
16 山梨
17 大分
第4試合場
18 埼玉
19 福島
20 香川
21 広島
22 石川
23 福岡
①-1
①-2
①-3
①-4
①-5
①-6
①-7
②-1
②-2
②-3
②-4
②-5
②-6
③-1
③-2
③-3
③-4
③-5
④-1
④-2
④-3
④-4
④-5
第5試合場
24 宮崎
25 島根
26 栃木
27 岩手
28 愛媛
29 新潟
第6試合場
30 兵庫
31 沖縄
32 福井
33 山形
34 愛知
35 茨城
第7試合場
36 三重
37 鹿児島
38 長野
39 滋賀
40 神奈川
41 北海道
第8試合場
42 宮城
43 徳島
44 鳥取
45 京都
46 群馬
47 長崎
⑤-1
⑤-2
⑤-3
⑤-4
⑤-5
⑤-6
⑤-7
⑥-1
⑥-2
⑥-3
⑥-4
⑥-5
⑥-6
⑦-1
⑦-2
⑦-3
⑦-4
⑦-5
⑦-6
⑧-1
⑧-2
⑧-3
⑧-4
⑧-5